A:Höhe geändert
11.12.23 IBW

B: Rohzeichen entfällt
2012.01.10 IBW

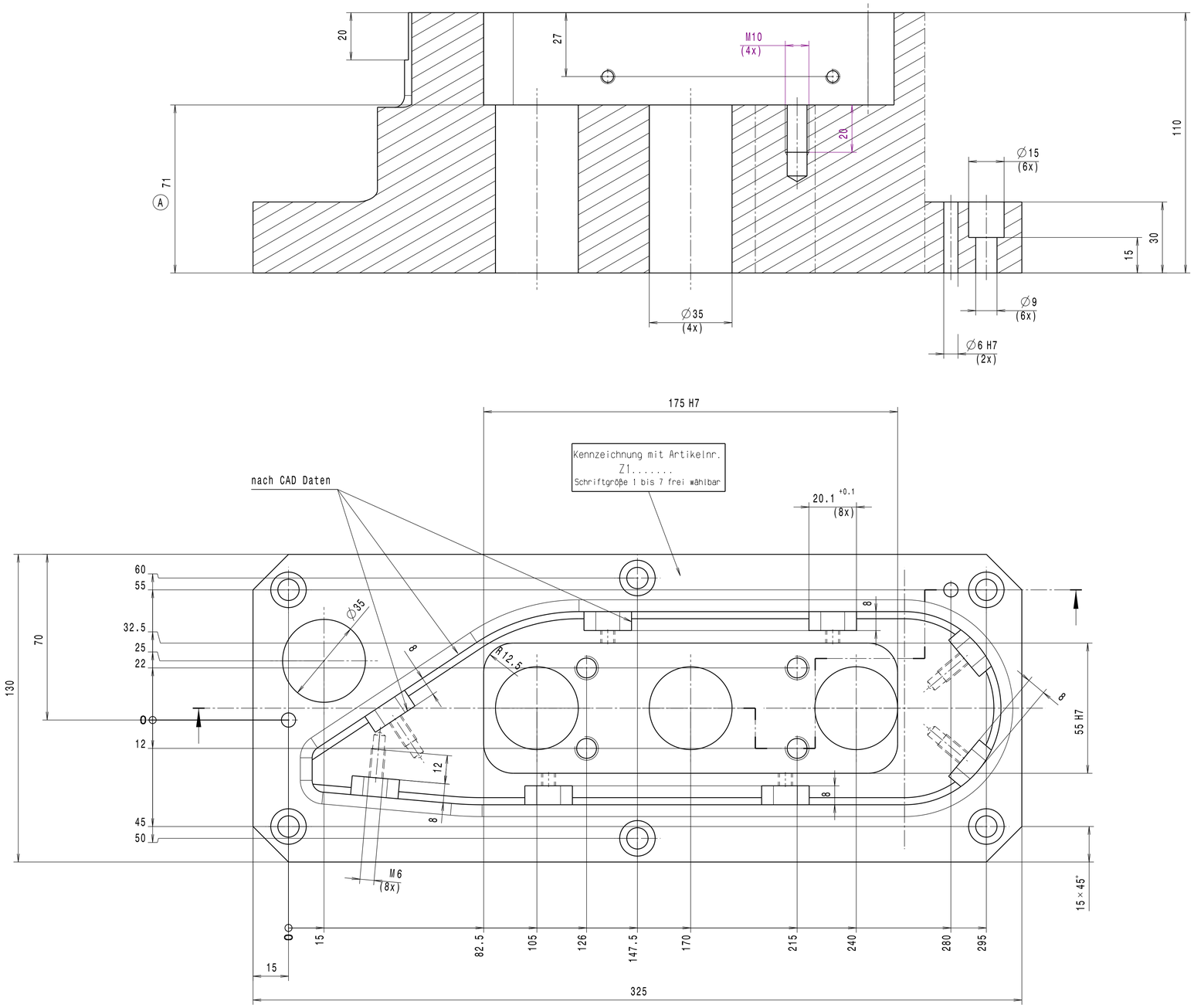

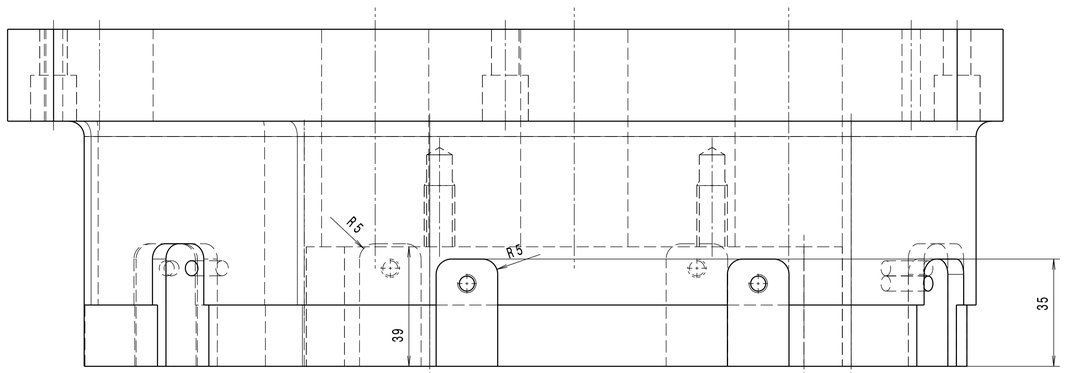

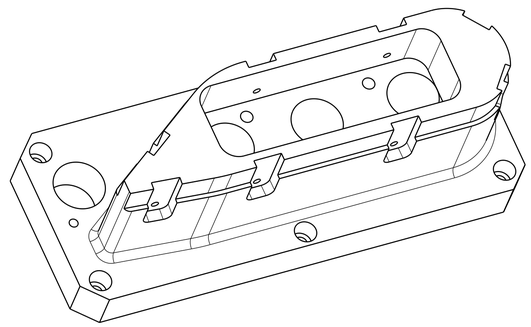

Isometrische Ansicht
Maßstab: 1:2

Rz16

KONTUR NACH
CAD-DATEN GEFRÄST
NC_MACHINED

STICHMASSTOLERANZ OHNE BEMASSUNG
CENTER TO CENTER TOLERANCES W/O DIMENSION

bis/to M5/Ø5.5	M6/Ø5.6-Ø7	M8-M10/Ø7.1-Ø11	ab/from M12/Ø11.1
±0.1	±0.2	±0.3	±0.5

Paßbohrung ±0.02 Passung H7 $\sqrt{R_z 16}$
FITTING DRILL HOLE ±0.02 FIT H7

Artikelnr.: Z10014862						
				FAN		
CAD Änderungen in dieser Zeichnung nur mit dem CAD-Programm Catia V5R17 vornehmen.				Oberflächen nach ISO 1302		
				$\sqrt{R_z 63}$	$\sqrt{R_z 16}$	$\sqrt{R_z 4}$ geschliffen $\sqrt{R_z 1}$
Prozesstechnik connTronic				Maßstab 1:1	Werkstoff S235JR	Teil bewegl. / Teil fest / Brüniert ☒
				Datum	Name	Benennung
			Erst.	12.12.2011	BW	Formaufnahme
			Gepr.	12.12.2011	Engler	
			Bear.	------	------	
			DIN A1	Allgemeintoleranzen ISO 2768-mK		Zeichnungsnr.: 100_306_006_005_013_B
			Schutzvermerk nach DIN 34			Blatt Nr.
Zust.	Änderung	Datum	Name	Urspr.	Ers.f.:	Ers.d.: